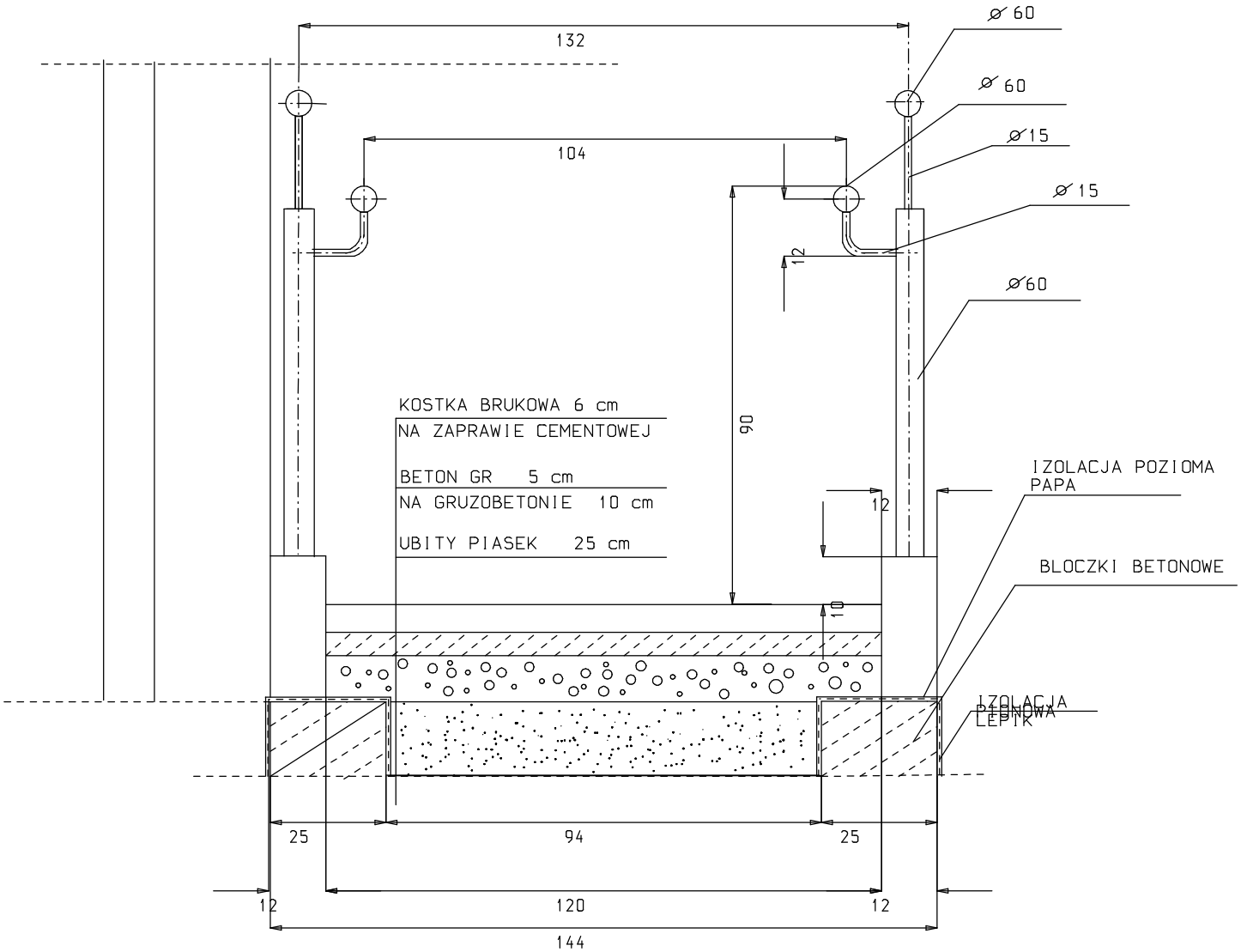
132
104
⌀60
⌀60
⌀15
⌀15
⌀60
12
90
12
10
KOSTKA BRUKOWA 6 cm
NA ZAPRAWIE CEMENTOWEJ
BETON GR 5 cm
NA GRUZOBETONIE 10 cm
UBITY PIASEK 25 cm
IZOLACJA POZIOMA
PAPA
BLOCZKI BETONOWE
IZOLACJA
LEPIK
25
94
25
12
120
12
144