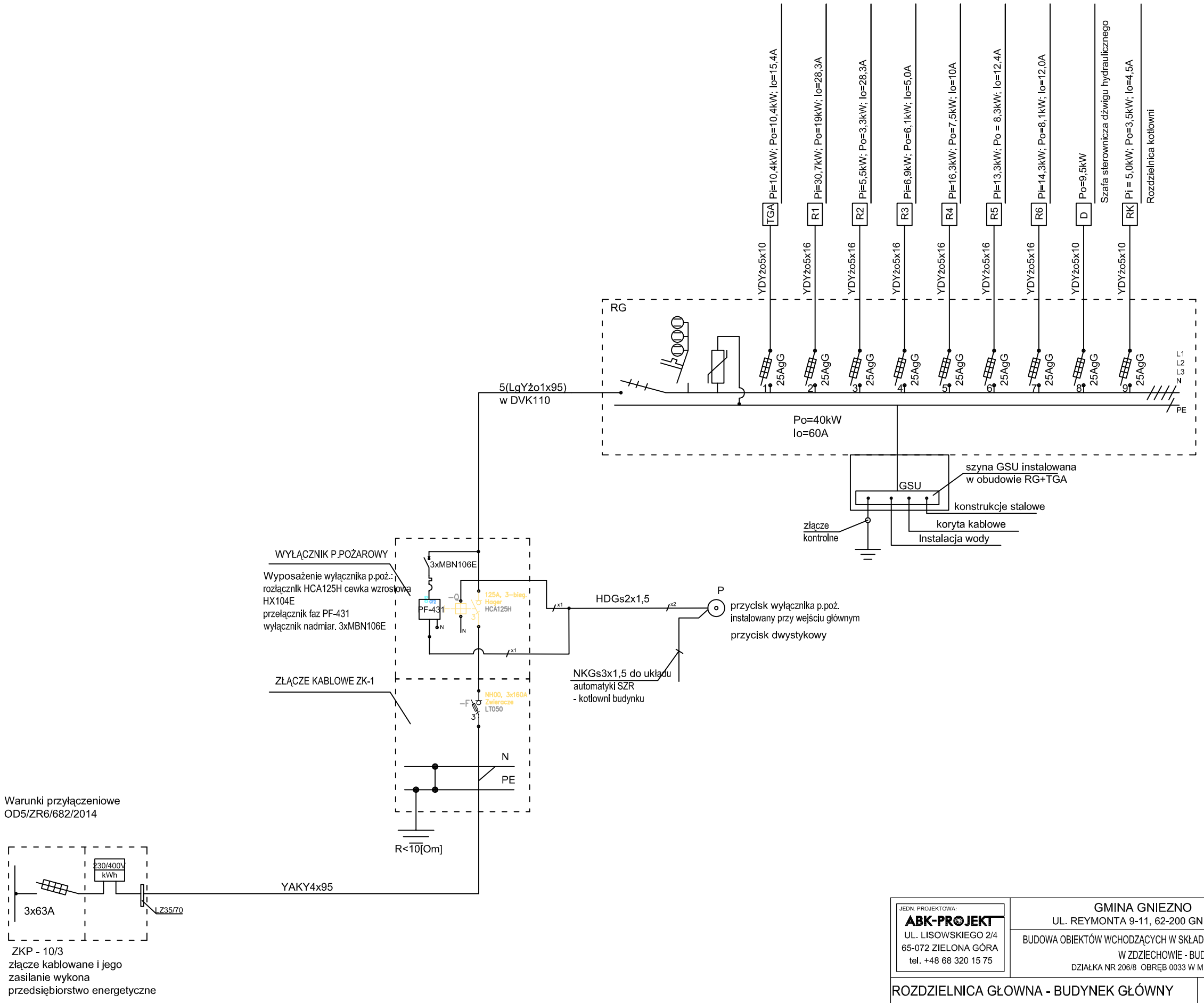

JEDN. PROJEKTOWA: ABK-PROJEKT UL. LISOWSKIEGO 2/4 65-072 ZIELONA GÓRA tel. +48 68 320 15 75	GMINA GNIEZNO UL. REYMONTA 9-11, 62-200 GNIEZNO		10.2014
	BUDOWA OBIEKTÓW WCHODZĄCYCH W SKŁAD ZESPOŁU SZKOLNO-PRZEDSZKOLNEGO W ZDZIECHOWIE - BUDYNEK GŁÓWNY DZIAŁKA NR 206/8 OBRĘB 0033 W M. ZDZIECHOWA GM. GNIEZNO		
ROZDZIELNICA GŁOWNA - BUDYNEK GŁÓWNY		-------	rys.nr 4/E
PROJEKTANT INST. ELEKTR.	INŻ. ANDRZEJ WROTKOWSKI	UPR. NR 182/76/ZG w spec. elektrycznej	
ASYSTENT:	MGR INŻ. MAREK WROTKOWSKI		
AUTOR PROJEKTU / KIEROWNIK BIURA PROJEKTOWEGO :	MGR INŻ. BOGDAN MROZOWSKI	UPR. NR 7/90/ZG w spec. konstrukcyjnej	